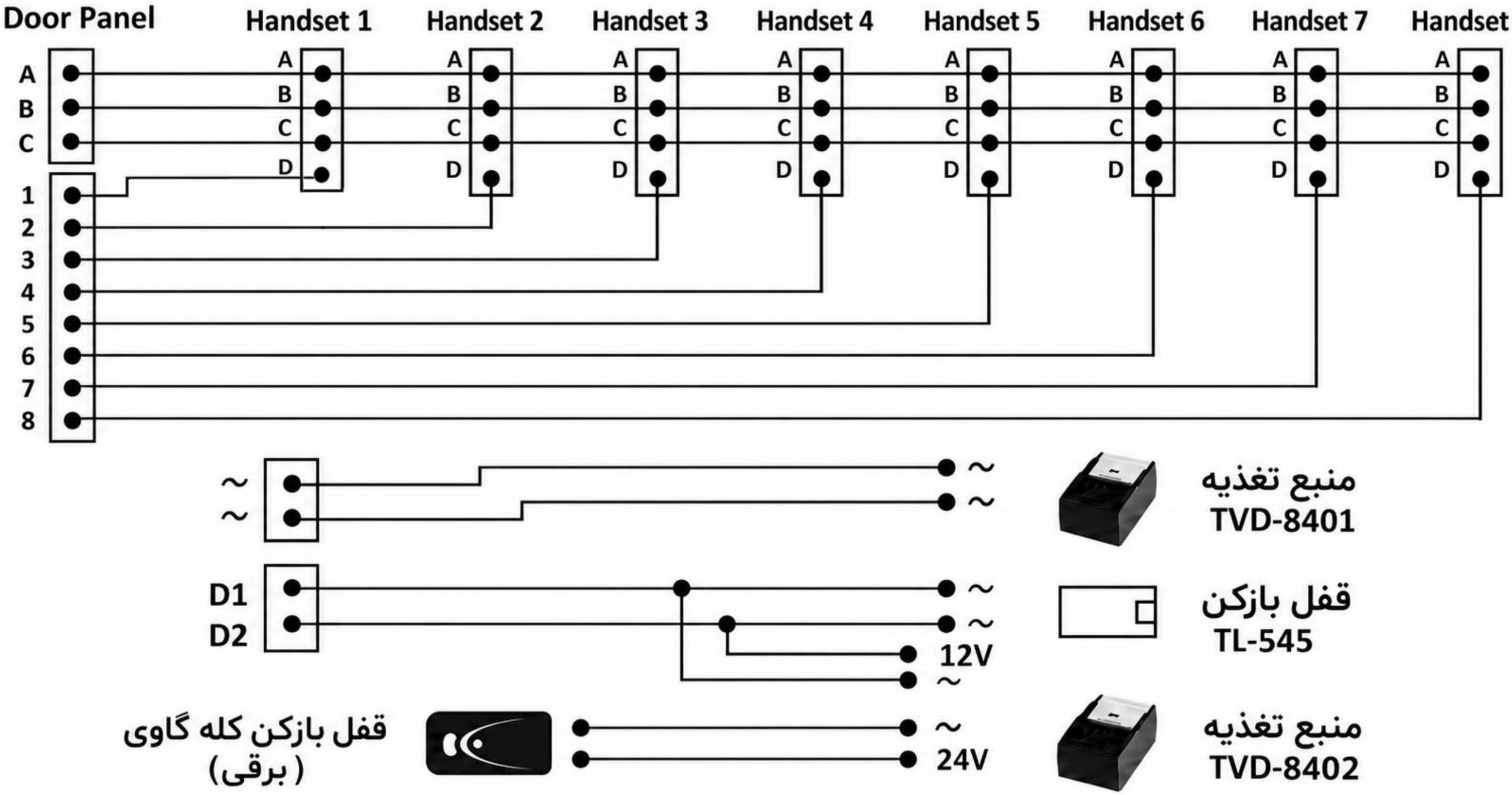
Door Panel
Handset 1
Handset 2
Handset 3
Handset 4
Handset 5
Handset 6
Handset 7
Handset 8
A
B
C
D
1
2
3
4
5
6
7
8
~
~
D1
D2
12V
24V
منبع تغذیه
TVD-8401
قفل بازکن
TL-545
منبع تغذیه
TVD-8402
قفل بازکن کله گاوی
(برقی)