TEL-1500

TABA ELECTRIC LOCK

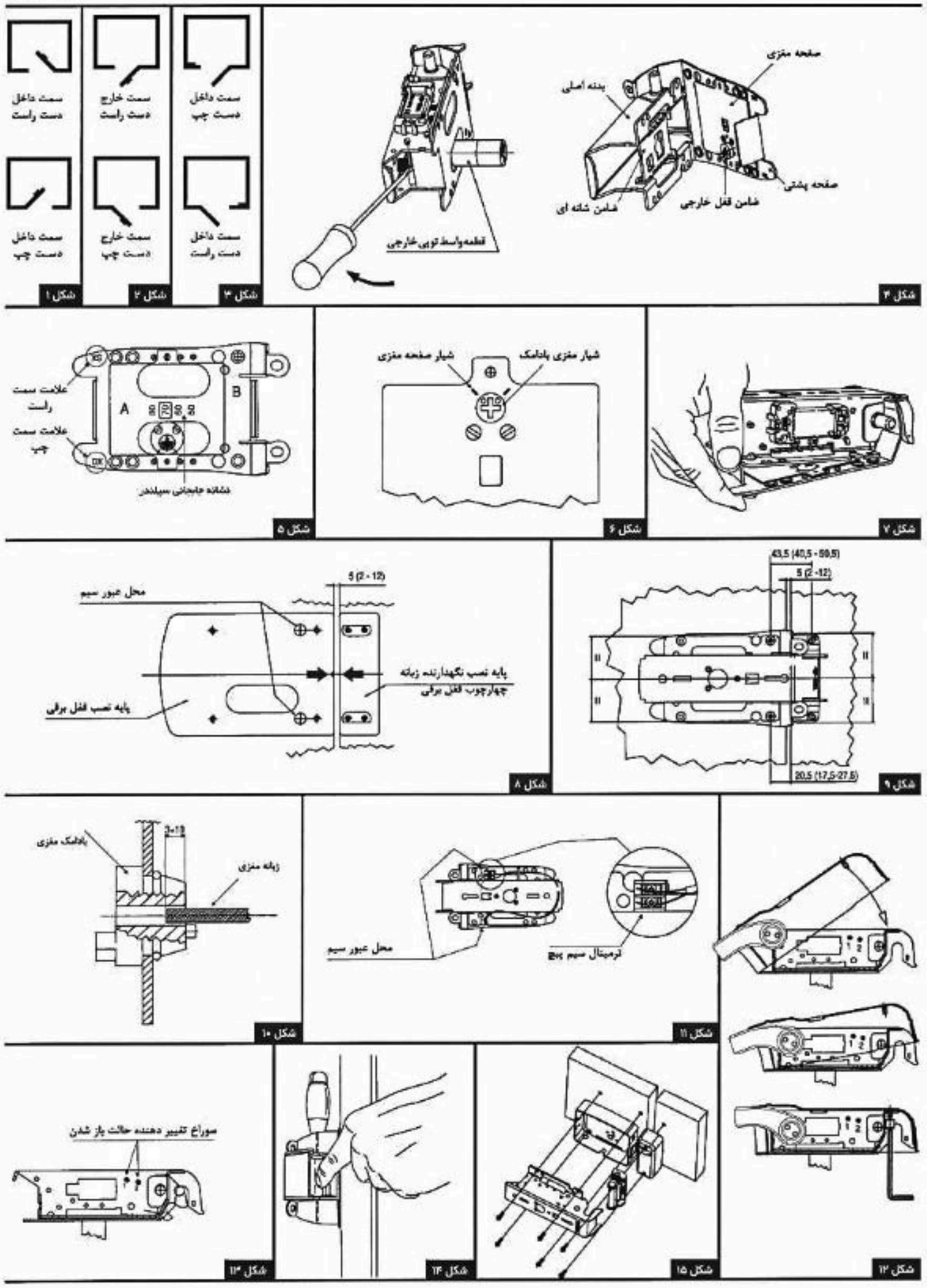

شکل ۱ شکل ۲ شکل ۳

شکل ۴

شکل ۵

شکل ۶

شکل ۷

شکل ۸

شکل ۹

شکل ۱۰

شکل ۱۱

شکل ۱۲

شکل ۱۳

شکل ۱۴

شکل ۱۵

قفل برقی تابا
TEL-1500



دستورالعمل نصب قفل برقی تابا:

۱- حالت های مختلف قرار گیری قفل برقی بر روی درب و چگونگی تنظیم قفل (مطابق شکل‌های : ۱ الی ۱۵)

۲- نصب : پایه نگهدارنده قفل و پایه نگهدارنده زبانه قفل را به چهارچوب جوش داده و آن را تراز نمایید . دقت نمایید فلش های دو قطعه روبروی هم باشند . (مطابق شکل ۸)
مطمئن شوید که تمام تلرانس فاصله هایی که در شکل های ۸ و ۹ مشـــخص شده ، رعایت گردد . قابل ذکر است زبانه چهارچوب در محدوده تلرانس ذکر شده ، نیرو ها را تحمل کرده و کارایی دارد . (تمامی ابعاد به میلی متر می باشد) همچنین می توانید موقعیت سیلندر خارجی را بین ۵۰ تا ۸۰ میلی متر ، تنظیم نمایید . (مطابق شکل ۵)

۳- سیم بندی : مطمئن شوید که سیم ها به ترمینال متصل شده و پیچ های ترمینال سفت شده باشند . (مطابق شکل ۱۱)
توجه : اگر به هر دلیلی مجبور به وارد نمودن سیم از جهت مخالف محل قرار گیری بوبین به داخل قفل برقی شوید ، بایســـتی سیم را به سمت عقب قفل هدایت و به بوبین وصل نموده و اطمینان حاصل نمایید که به هیچ عنوان سیم ، بین بدنه و کاور قفل قرار نگیرد . (مطابق شکل ۱۱)
(توجه شود که این قفل 12V-AC بوده و جابجا بستن سیم ، تأثیری در عملکرد قفل نخواهد داشت)

۴- نصب کاور قفل برقی : جهت نصب کاور ، ابتدا آن را به صورت زاویه دار از قسمت عقب قفل بر روی بدنه اصلی قرار داده و اطمینان حاصل نمایید تا پس از قرار گیری کامل کاور بر روی بدنه ، کاور بدون حرکت و ثابت باشد و سپس مهره های مربوطه را با آچار آلن محکم نمایید . (مطابق شکل ۱۲)

حالت های باز شدن قفل برقی :

A) باز شدن به وسیله کلید
B) باز شدن به وسیله شستی قفل
C) باز شدن به وسیله برق 12V-AC

قابلیت های قفل برقی تابا :

۱- از کار انداختن شستی قفل برقی : در این حالت شستی قفل غیر فعال می گردد . تنها می توان از طریق ۲ حالت (کلید و برق 12V-AC) قفل را باز نمود . بدون فشار دادن شستی قفل ، کلید را درون مغزی داخلی قرار داده و در جهت گردش عقربه های ساعت بچرخانید تا شستی غیر فعال گردد . (جهت فعال سازی مجدد شستی ، کلید را درجهت خلاف گردش عقربه های ساعت بچرخانید .)

۲- وضعیت قفل در حالت همواره باز: در این حالت شستی قفل را فشار دهید و به صورت همزمان کلید را در مغزی داخلی قرار داده و در جهت گردش عقربه های ساعت بچرخانید. سپس کلید را خارج نمایید . در این وضعیت ، قفل درب همواره باز خواهد ماند . (جهت برگرداندن قفل به حالت اولیه ، فقط کافیست کلید را در مغزی داخلی قرار داده و در جهت خلاف گردش عقربه های ساعت بچرخانید .)

۳- آماده برای باز کردن : زبانه قفل آزاد می گردد ، اما درب بسته باقی می ماند . در این حالت شما بایستی درب را هل دهید تا باز گردد.

توضیحات:

درب را ببندید.
پیچ گوشتی چهارسو باریک (قطر ۴ میلی متر) را در سوراخ شماره ۲ وارد نمایید . (مطابق شکل ۱۳)
درب را به وسیله کلید و یا شســـتی قفل باز و سپس زبانه را به صورت دستی بچرخانید . این عملیات با کمی اصطکاک انجام می‌گردد و در نهایت یک صدای (تیک) شنیده می‌شود. (مطابق شکل ۱۴)
پیچ گوشتی چهارسو باریک را از سوراخ خارج کنید تا وضعیت قفل به صورت آماده برای باز کردن تغییر یابد.

برای برگرداندن قفل به حالت اولیه ، مطابق دستورالعمل ذیل اقدام نمایید:

۱- درب را باز کنید.
۲- پیچ گوشتی چهارسو باریک را در داخل سوراخ ۱ وارد نمایید.
۳- درب را ببندید.
۴- پیچ گوشتی چهارسو باریک را از سوراخ خارج نموده تا قفل به حالت اولیه باز گردد.

تعویض مغزی خارجی قفل برقی:

۱- بدنه اصلی را به صورت نشان داده شده در شکل ۴ باز نمایید.
۲- دو عدد پیچ مربوط به مغزی را که بر روی صفحه مغزی قرار دارد باز نموده و مغزی را از موقعیت خود بیرون آورید . (مطابق شکل ۶)
۳- مغزی جدید را در جای خود قرار داده و جای آن را بر روی صفحه مغزی و در شیار مغزی بادامک (مطابق شکل ۶) تنظیم نمایید.

تعویض مغزی داخلی قفل برقی:

۱- بدنه اصلی قفل را (مطابق شکل ۴) باز کنید.
۲- ضامن شانه ای را به صورت لولایی از جای خود بلند کنید.
۳- سه عدد پیچ موجود در پشت بدنه اصلی را باز نمایید.
۴- مغزی قفل را به آرامی از جای خود خارج نموده و مغزی جدید را در جای خود نصب کنید .
۵- هنگام بستن دقت نموده تا زبانه شستی در جای خود قرار گرفته باشد.

جایگزین نمودن قفل های جدید با قدیمی :

قفل برقی تابا به گونه ای طراحی است تا به راحتی جایگزین قفل های قدیمی نصب شده بر روی درب های ورودی گردد . (مطابق شکل ۱۵)

کوتاه نمودن قطعه واسط توپی خارجی قفل برقی : (مطابق شکل ۴)

جهت تنظیم میزان بیرون آمدن توپی خارجی قفل برقی از درب ، می بایست زبانه مغزی و قطعه واسط توپی قفل برقی را به یک میزان کوتاه نمود . (مطابق شکل ۱۰)
دقت نمایید میزان درگیری زبانه مغزی با ضامن قفل خارجی ، حداقل ۳ و حداکثر ۱۰ میلی متر باشد.

دفتر فروش: تهران، لاله زار جنوبی، پاساژ اقتصاد، طبقه اول، پلاک ۴
کدپستی: ۱۱۴۴۸۳۴۶۵۷ تلفن: ۳۳۹۳۳۱، ۳۳۹۹۷۰۲۷-۹ فکس: ۳۳۹۵۵۹۶۴

دفتر مرکزی / کارخانه: تهران، ابتدای جاده آبعلی، خیابان اتحاد، خیابان دهم غربی، پلاک ۲۹
کدپستی: ۱۶۵۸۷۵۶۳۱۳ تلفن: ۷۷۳۳۳۵۵، ۷۷۳۳۹۱۶۶ فکس: ۷۷۳۳۹۰۳۵

SCAN ME web site
www.tabaelectronic.com